Prozessmodell zur Bereitstellung von Software - Tim-Michael Kretzschmar (IT-Betreuung für Berufliche Schulen - Konzeptionierung des Einsatzes digitaler

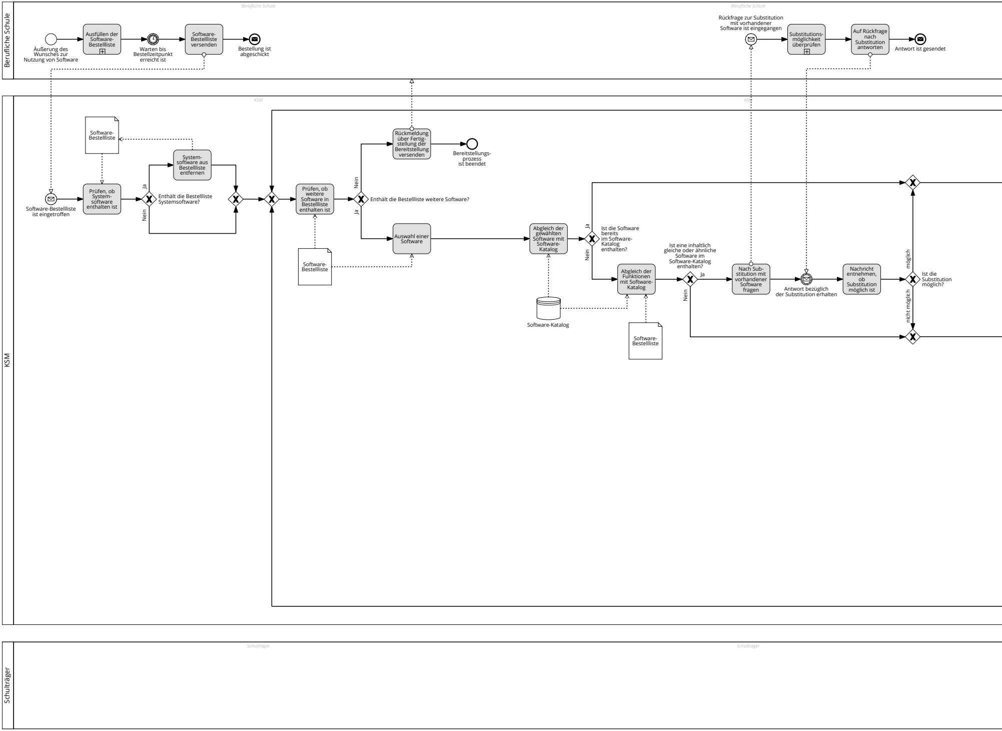
Berufliche Schule
Berufliche Schule
Berufliche Schule
Äußerung des Wunsches zur Nutzung von Software
Ausfüllen der Software-Bestellliste
Warten bis Bestellzeitpunkt erreicht ist
Software-Bestellliste versenden
Bestellung ist abgeschickt
Rückfrage zur Substitution mit vorhandener Software ist eingegangen
Substitutions-möglichkeit überprüfen
Auf Rückfrage nach Substitution antworten
Antwort ist gesendet
KSM
KSM
KSM
Software-Bestellliste
System-software aus Bestellliste entfernen
Rückmeldung über Fertig-stellung der Bereitstellung versenden
Bereitstellungs-prozess ist beendet
Software-Bestellliste ist eingetroffen
Prüfen, ob System-software enthalten ist
Ja
Nein
Enthält die Bestellliste Systemsoftware?
Prüfen, ob weitere Software in Bestellliste enthalten ist
Nein
Ja
Enthält die Bestellliste weitere Software?
Auswahl einer Software
Software-Bestellliste
Abgleich der gewählten Software mit Software-Katalog
Ja
Nein
Ist die Software bereits im Software-Katalog enthalten?
Software-Katalog
Abgleich der Funktionen mit Software-Katalog
Software-Bestellliste
Ist eine inhaltlich gleiche oder ähnliche Software im Software-Katalog enthalten?
Ja
Nein
Nach Sub-stitution mit vorhandener Software fragen
Antwort bezüglich der Substitution erhalten
Nachricht entnehmen, ob Substitution möglich ist
möglich
nicht möglich
Ist die Substitution möglich?
Schulträger
Schulträger
Schulträger

Medien)

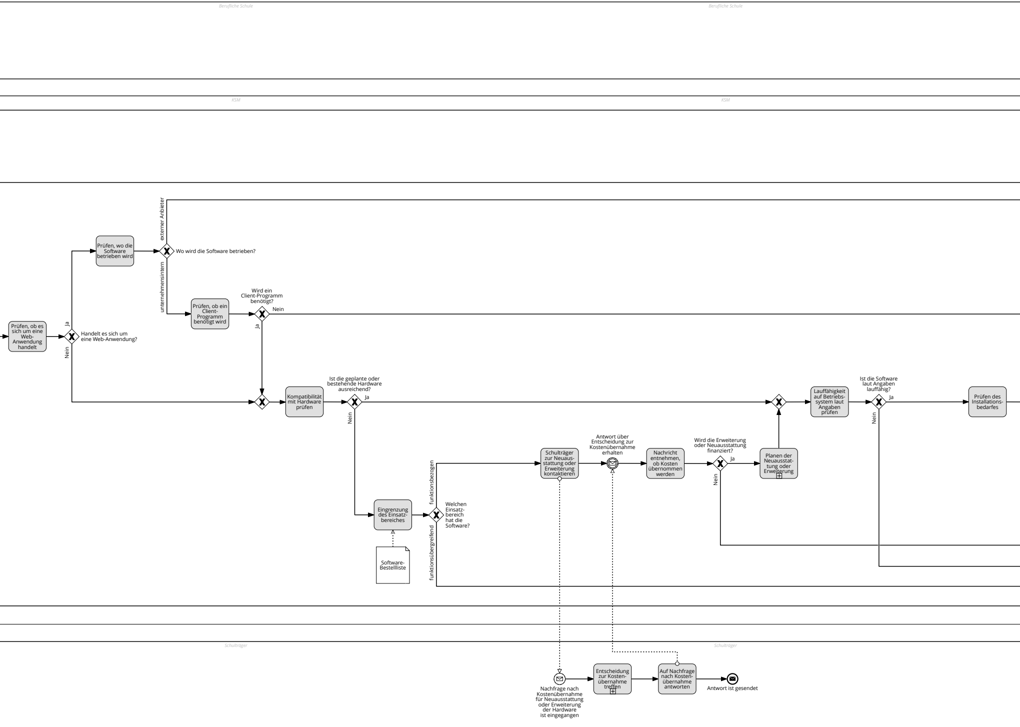
Berufliche Schule
Berufliche Schule
KSM
KSM
Prüfen, ob es sich um eine Web-Anwendung handelt
Handelt es sich um eine Web-Anwendung?
Ja
Nein
Prüfen, wo die Software betrieben wird
Wo wird die Software betrieben?
externer Anbieter
unternehmensintern
Prüfen, ob ein Client-Programm benötigt wird
Wird ein Client-Programm benötigt?
Nein
Ja
Kompatibilität mit Hardware prüfen
Ist die geplante oder bestehende Hardware ausreichend?
Ja
Nein
Eingrenzung des Einsatzbereiches
Software-Bestellliste
Welchen Einsatzbereich hat die Software?
funktionsbezogen
funktionsübergreifend
Schulträger zur Neuausstattung oder Erweiterung kontaktieren
Antwort über Entscheidung zur Kostenübernahme erhalten
Nachricht entnehmen, ob Kosten übernommen werden
Wird die Erweiterung oder Neuausstattung finanziert?
Ja
Nein
Planen der Neuausstattung oder Erweiterung
Lauffähigkeit auf Betriebssystem laut Angaben prüfen
Ist die Software laut Angaben lauffähig?
Ja
Nein
Prüfen des Installationsbedarfes
Schulträger
Schulträger
Nachfrage nach Kostenübernahme für Neuausstattung oder Erweiterung der Hardware ist eingegangen
Entscheidung zur Kostenübernahme treffen
Auf Nachfrage nach Kostenübernahme antworten
Antwort ist gesendet

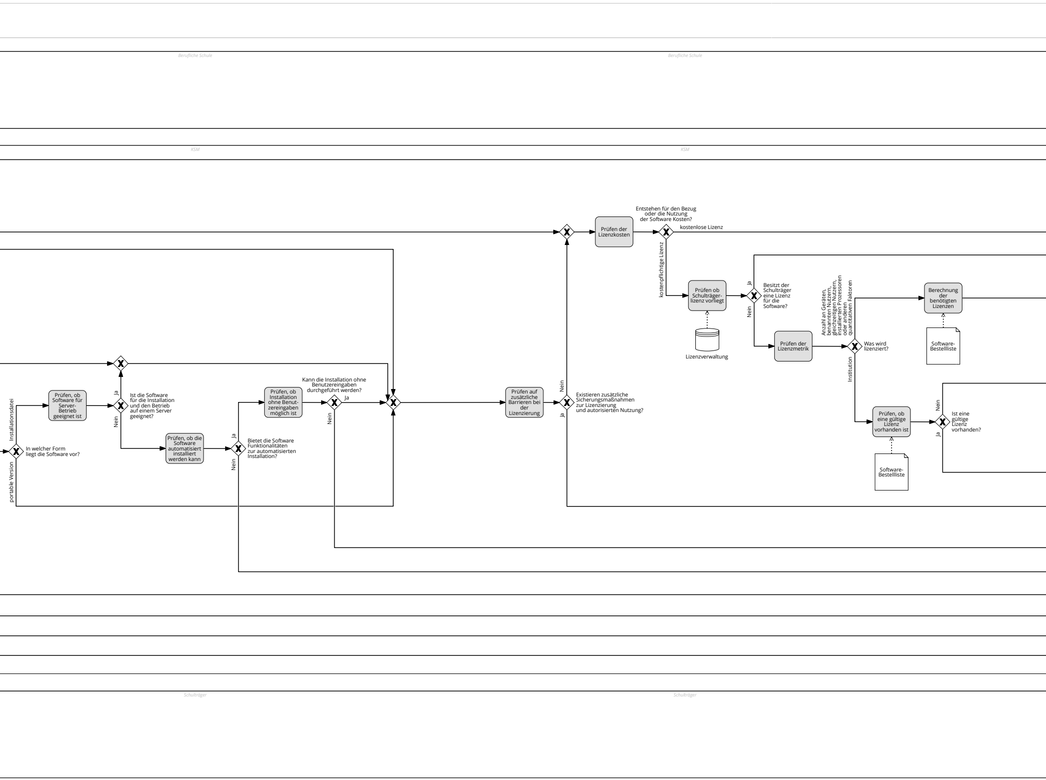
Berufliche Schule
Berufliche Schule
KSM
KSM
In welcher Form liegt die Software vor?
Installationsdatei
portable Version
Prüfen, ob Software für Server-Betrieb geeignet ist
Ist die Software für die Installation und den Betrieb auf einem Server geeignet?
Ja
Nein
Prüfen, ob die Software automatisiert installiert werden kann
Bietet die Software Funktionalitäten zur automatisierten Installation?
Ja
Nein
Prüfen, ob Installation ohne Benutzereingaben möglich ist
Kann die Installation ohne Benutzereingaben durchgeführt werden?
Ja
Nein
Prüfen auf zusätzliche Barrieren bei der Lizenzierung
Existieren zusätzliche Sicherungsmaßnahmen zur Lizenzierung und autorisierten Nutzung?
Nein
Ja
Prüfen der Lizenzkosten
Entstehen für den Bezug oder die Nutzung der Software Kosten?
kostenlose Lizenz
kostenpflichtige Lizenz
Prüfen ob Schulträgerlizenz vorliegt
Lizenzverwaltung
Besitzt der Schulträger eine Lizenz für die Software?
Ja
Nein
Prüfen der Lizenzmetrik
Was wird lizenziert?
Anzahl an Geräten, benannten Nutzern, gleichzeitigen Nutzern, installierten Prozessoren oder anderen quantitativen Faktoren
Institution
Berechnung der benötigten Lizenzen
Software-Bestellliste
Prüfen, ob eine gültige Lizenz vorhanden ist
Software-Bestellliste
Ist eine gültige Lizenz vorhanden?
Nein
Ja
Schulträger
Schulträger

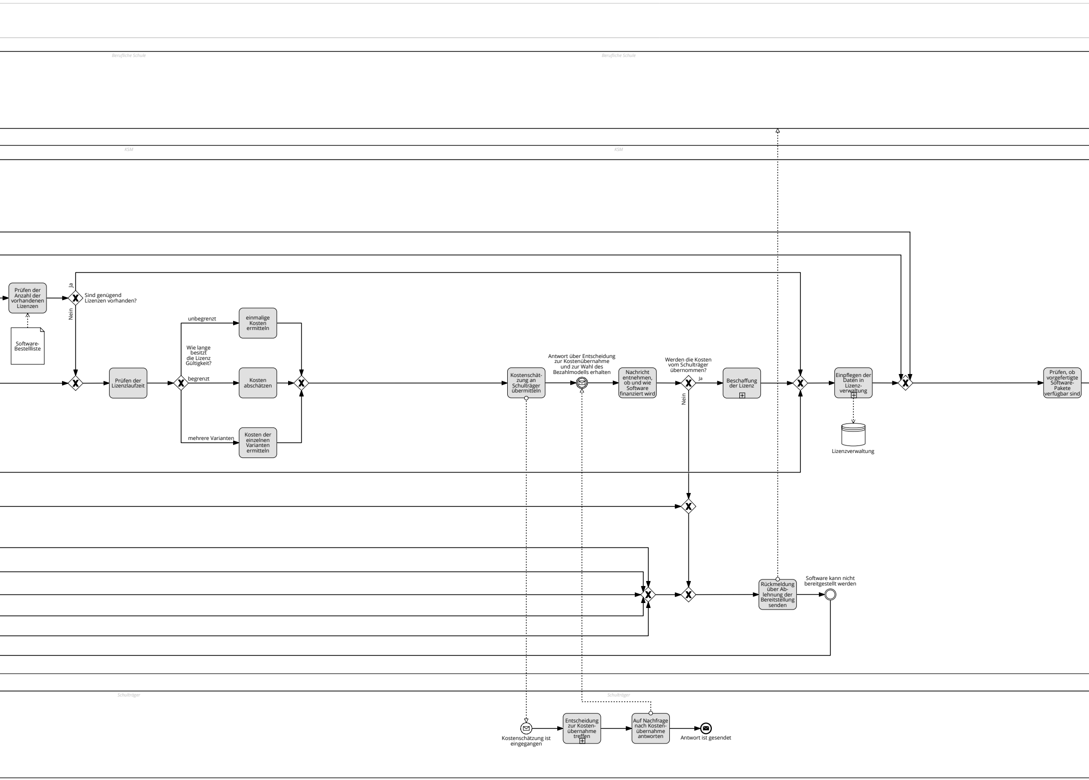
Berufliche Schule
Berufliche Schule
KSM
KSM
Prüfen der Anzahl der vorhandenen Lizenzen
Software-Bestellliste
Ja
Sind genügend Lizenzen vorhanden?
Nein
Prüfen der Lizenzlaufzeit
unbegrenzt
Wie lange besitzt die Lizenz Gültigkeit?
begrenzt
mehrere Varianten
einmalige Kosten ermitteln
Kosten abschätzen
Kosten der einzelnen Varianten ermitteln
Kostenschätzung an Schulträger übermitteln
Antwort über Entscheidung zur Kostenübernahme und zur Wahl des Bezahlmodells erhalten
Nachricht entnehmen, ob und wie Software finanziert wird
Werden die Kosten vom Schulträger übernommen?
Ja
Nein
Beschaffung der Lizenz
Einpflegen der Daten in Lizenzverwaltung
Lizenzverwaltung
Prüfen, ob vorgefertigte Software-Pakete verfügbar sind
Rückmeldung über Ablehnung der Bereitstellung senden
Software kann nicht bereitgestellt werden
Schulträger
Schulträger
Kostenschätzung ist eingegangen
Entscheidung zur Kostenübernahme treffen
Auf Nachfrage nach Kostenübernahme antworten
Antwort ist gesendet

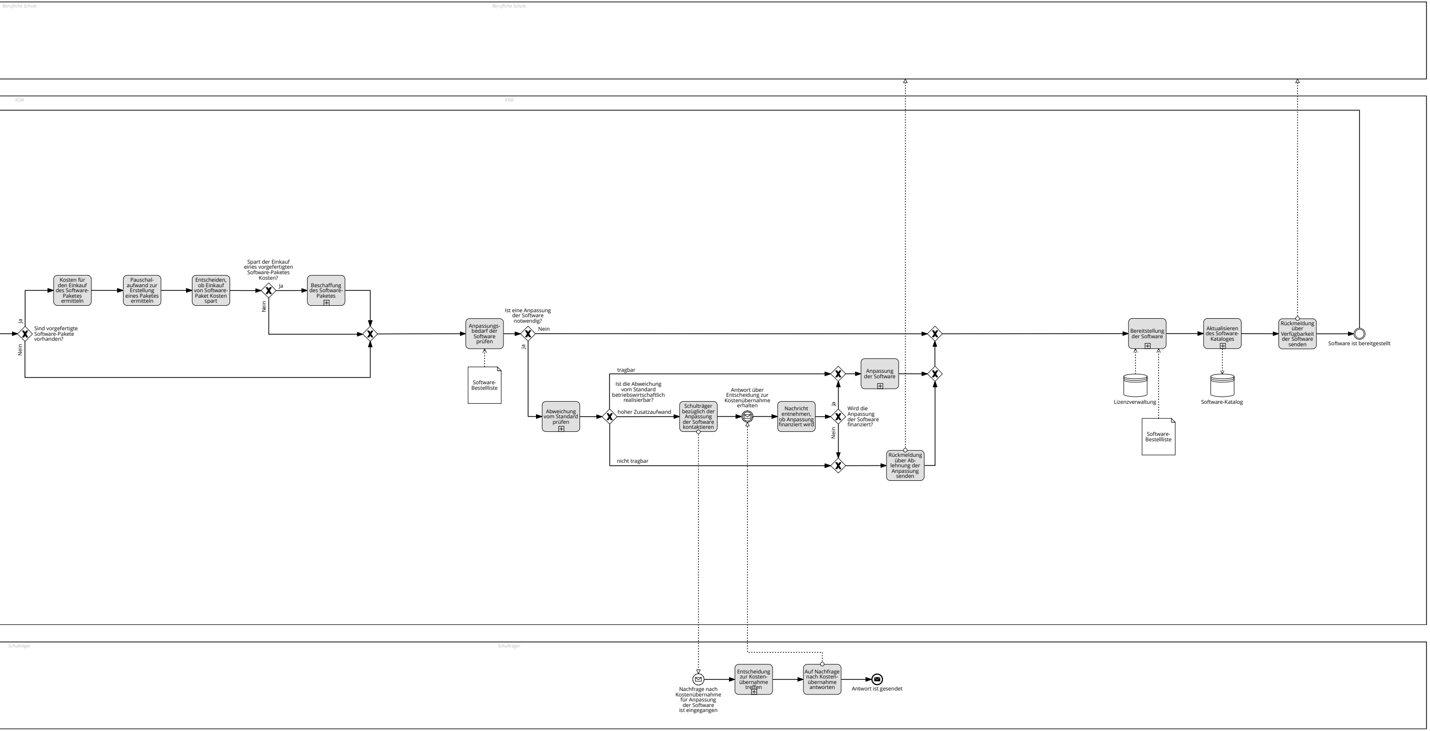
Berufliche Schule
Berufliche Schule
KSM
KSM
Ja
Sind vorgefertigte Software-Pakete vorhanden?
Nein
Kosten für den Einkauf des Software-Paketes ermitteln
Pauschal-aufwand zur Erstellung eines Paketes ermitteln
Entscheiden, ob Einkauf von Software-Paket Kosten spart
Spart der Einkauf eines vorgefertigten Software-Paketes Kosten?
Ja
Nein
Beschaffung des Software-Paketes
Anpassungs-bedarf der Software prüfen
Software-Bestellliste
Ist eine Anpassung der Software notwendig?
Nein
Ja
Abweichung vom Standard prüfen
Ist die Abweichung vom Standard betriebswirtschaftlich realisierbar?
tragbar
hoher Zusatzaufwand
nicht tragbar
Schulträger bezüglich der Anpassung der Software kontaktieren
Antwort über Entscheidung zur Kostenübernahme erhalten
Nachricht entnehmen, ob Anpassung finanziert wird
Wird die Anpassung der Software finanziert?
Ja
Nein
Anpassung der Software
Rückmeldung über Ab-lehnung der Anpassung senden
Bereitstellung der Software
Lizenzverwaltung
Software-Bestellliste
Aktualisieren des Software-Kataloges
Software-Katalog
Rückmeldung über Verfügbarkeit der Software senden
Software ist bereitgestellt
Schulträger
Schulträger
Nachfrage nach Kostenübernahme für Anpassung der Software ist eingegangen
Entscheidung zur Kosten-übernahme treffen
Auf Nachfrage nach Kosten-übernahme antworten
Antwort ist gesendet